ԽՈՂՈՎԱԿԻ ԵՐԿԱՅՆԱԿԱՆ ԿՏՐՎԱԾՔ ՊԿ 11+20

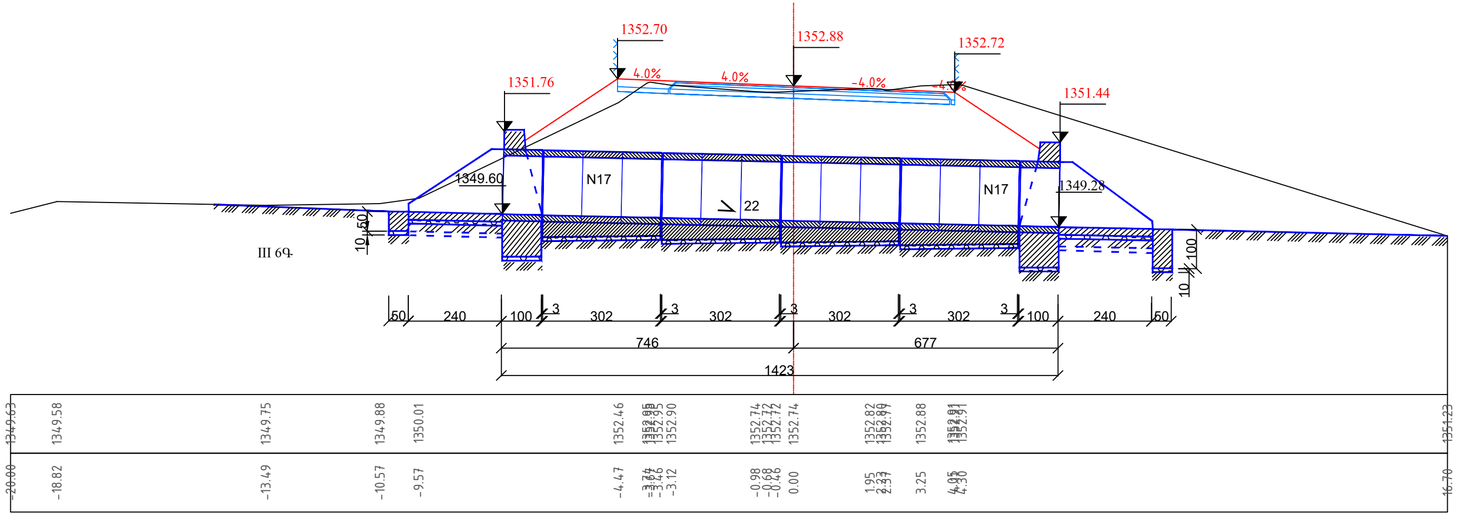

ՀԱՏԱԿԱԳԻԾ Մ 1:100

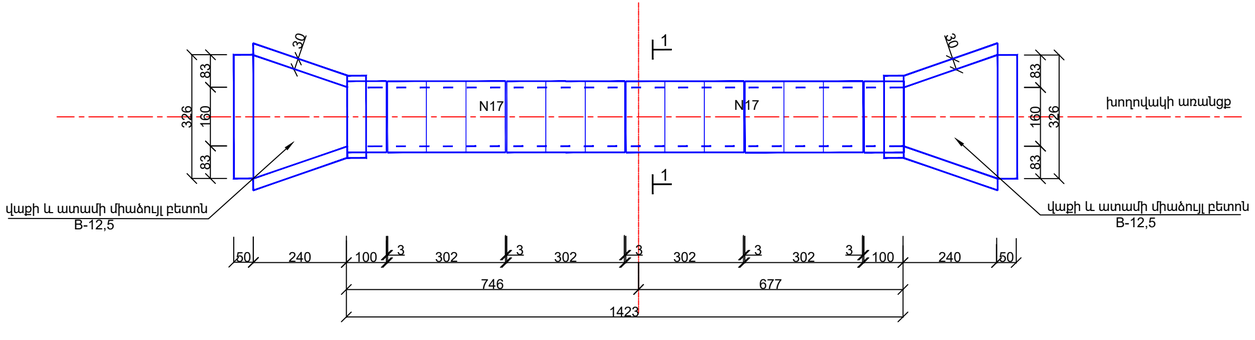

ԳԼԽԱԴԻՐՆԵՐԻ ՃԱԿԱՏԱՅԻՆ ՄԱՍ Մ 1 : 100

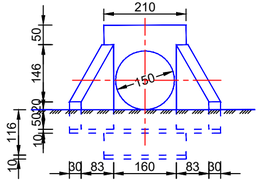

ԿՏՐՎԱԾՔ 1 - 1 Մ 1 : 100

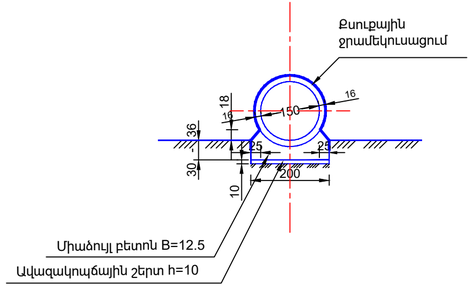

Հիմնական աշխատանքների ծավալների աղյուսակ

Հ/հ	Աշխատանքների անվանումը	Չափի միավոր	Ծավալը	Նկատողություն
1	Հողային աշխատանքներ	մ³	214	III 6Գ
2	Ավազակոպճային շերտ h=10սմ	մ³	4.5	
3	Օղակների հիմնատակի միաձույլ բետոն B-12.5	մ³	12.44	
4	Ե/թ բլոկների տեղադրում N 17	հատ/մ³	14/11.76	
5	Գլխադիրի միաձույլ բետոն B-15	մ³	7.1	
6	Գլխադիրի թևերի միաձույլ բետոն B-12.5	մ³	3.9	
7	Վաքի միաձույլ բետոն B-12.5	մ³	2.34	
8	Ատամի միաձույլ բետոն B-12.5	մ³	2.44	
9	Խողովակի քսուքային ջրամեկուսացում երկշերտ տաք բիտումով	մ²	58.8	
10	Սոսնձային ջրամեկուսացում	մ²	19.60	
11	Հետադարձ լիցք	մ³	47	III 6Գ

Ծանոթագրություն

1. Գծագիրը կազմված է համաձայն 3.501.1-144 տիպային նախագծի:
2. Խողովակը նախատեսված է չոր ձորակի համար:

Փոփոխ.	Փաստաթղթ.	Թերթ	N փաստ.	Ստորագրութ.	Ամսաթիվ	ՏԿԵՆ - ՀԲՄԽՇՁԲ-20231Ն-2 Ե/թ խողովակ d=1.5մ ՊԿ11+20 Ж/б труба d=1.5м ПК11+20 U/M 1 : 100	Թերթ 29

ԽՈՂՈՎԱԿԻ ԵՐԿԱՅՆԱԿԱՆ ԿՏՐՎԱԾՔ ՊԿ 26+54

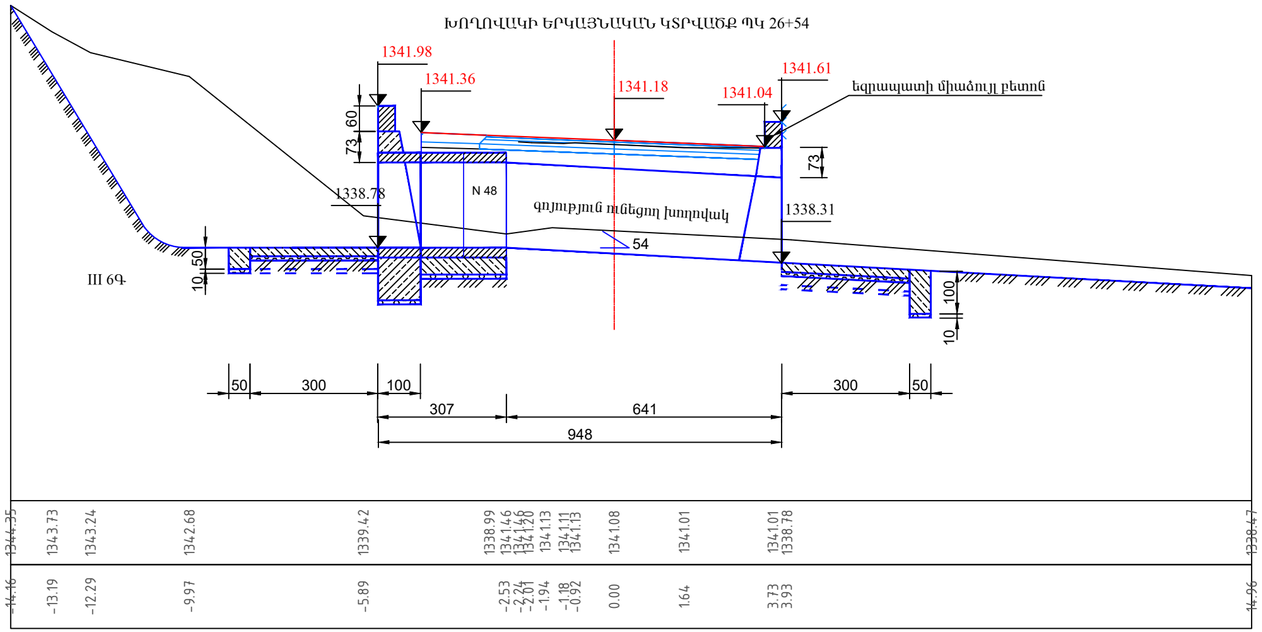

ՀԱՏԱԿԱԳԻԾ Մ 1:100

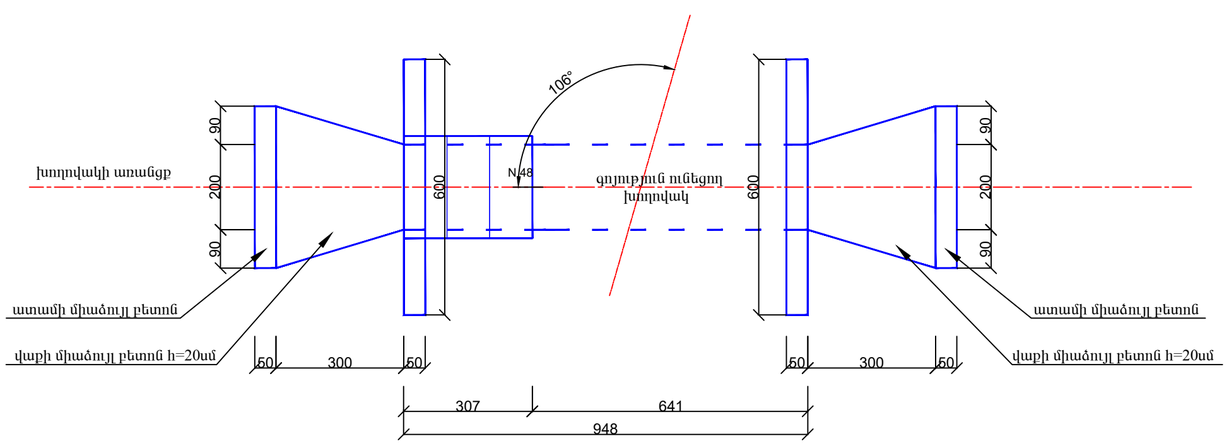

ՄՈՒՏՔԻ ԳԼԽԱԴԻՐԻ ՃԱԿԱՏԱՅԻՆ ՄԱՍ Մ 1:100

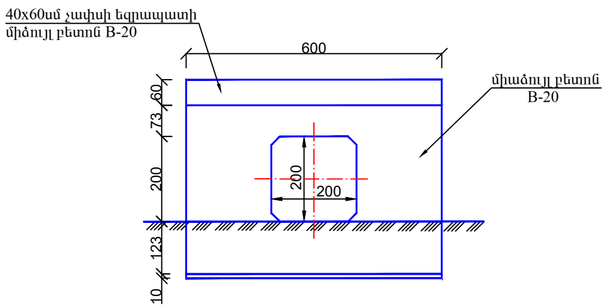

ԵԼՔԻ ԳԼԽԱԴԻՐԻ ՃԱԿԱՏԱՅԻՆ ՄԱՍ Մ 1:100

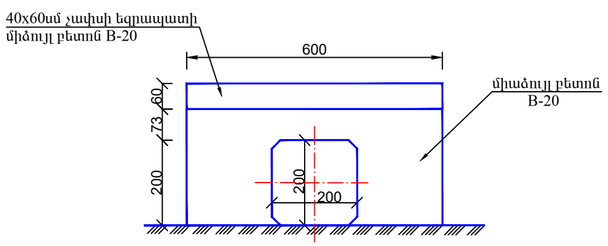

ԿՏՐՎԱԾՔ 1 - 1 Մ 1 : 100

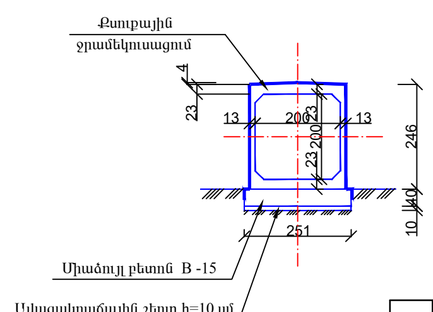

Հիմնական աշխատանքների ծավալների ամփոփում

Հ/հ	Աշխատանքների անվանումը	Չափի միավոր	Ծավալը	Ծանոթություն
1	Հողային աշխատանքներ	մ^3	136.6	III 6Գ
2	Ավազակոպճային շերտ h=10սմ	մ^3	3.3	
3	Օղակների հիմնատակի միաձույլ բետոն B-15	մ^3	2.0	
4	Ե/բ բլոկների տեղադրում N 48	հատ/մ^3	3/5.07	
5	Մուտքի գլխաղիրի միաձույլ բետոն B-20	մ^3	15.46	
6	Ելքի գլխաղիրի միաձույլ բետոն B-20	մ^3	4.51	
7	Վաքի միաձույլ բետոն B-15	մ^3	2/3.48	
8	Ատամի միաձույլ բետոն B-15	մ^3	2/2.85	
9	Եզրապատի միաձույլ բետոն B-20	մ^3	2.88	
10	Գոյություն ունեցող եզրապատի քանդում	մ^3	3.6	
11	Խողովակի քառաբային ջրամեկուսացում երկշերտ տաք բիտումով	մ^2	77.6	
12	Սոսնձային ջրամեկուսացում	մ^2	14	
13	Հետադարձ լիցք	մ^3	5.2	III 6Գ

Փոփոխ.	Համար	Թերթ	N փաստ.	Ստորագրութ.	Ամսաթիվ	ՏԿԵՆ - ՀԲՄԽԾՁԲ-20231Ն-2 Ե/բ խողովակ d=2x2մ ՊԿ26+54 , երկարացնել Ж/б труба d=2x2м ПК26+54 , удлинить U/M 1 : 100	Թերթ 30

ԽՈՂՈՎԱԿԻ ԵՐԿԱՅՆԱԿԱՆ ԿՏՐՎԱԾՔ ՊԿ 28+47

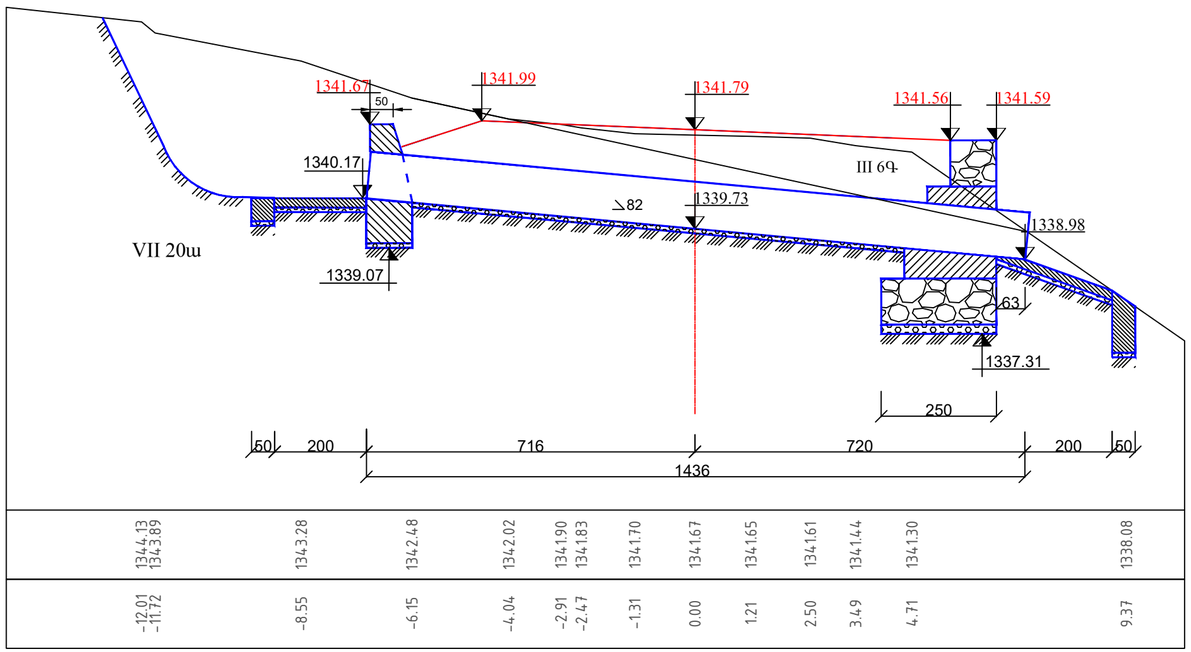

ՀԱՏԱԿԱԳԻԾ
(ԼԻՑՔԸ ՑՈՒՅՑ ՉԻ ՏՐՎԱԾ)

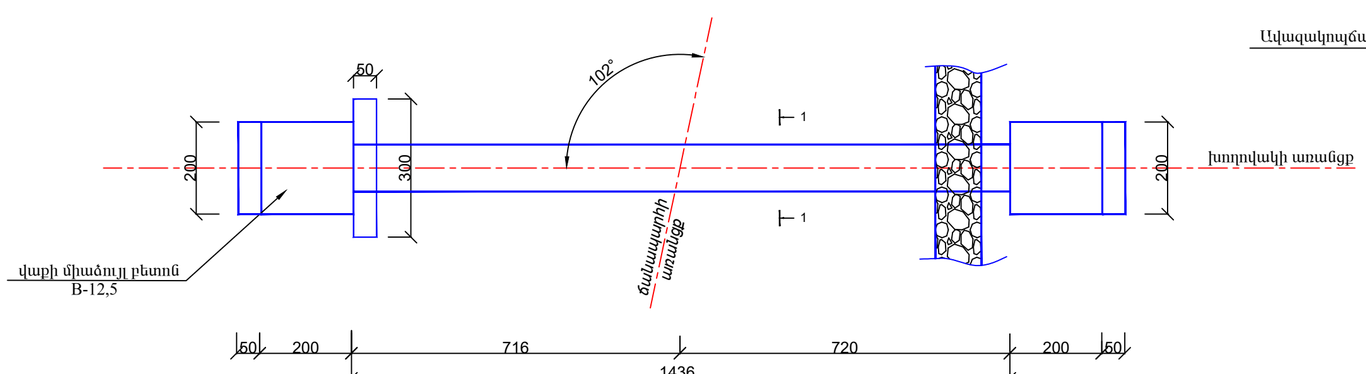

ԳԼԽԱԴԻՐԻ ՃԱԿԱՏԱՅԻՆ ՄԱՍ Մ 1 : 50

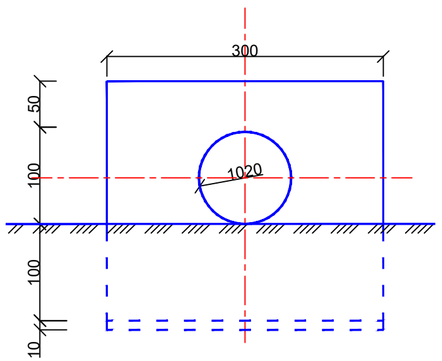

ԿՏՐՎԱԾՔ 1 - 1 Մ 1:50

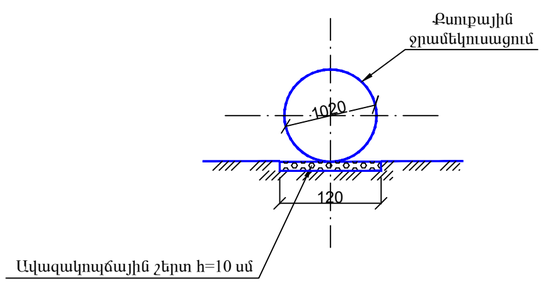

Հիմնական աշխատանքների ծավալների աղյուսակ

Հ/հ	Աշխատանքների անվանումը	Չափի միավոր	Ծավալը	Ծանոթագրում
1	Հողային աշխատանքներ	մ³	125.0 20.0	VII 20ա III 6Գ
2	Ավազակոպճային շերտ h=10սմ	մ³	3.0	
3	Մետաղական խողովակի տեղադրում d=1020 մմ, δ=10 մմ	գծ.մ կգ	14.36 3575.6	1գծ.մ=249կգ
4	Գլխադիրի միաձույլ բետոն B-15	մ³	5.77	
5	Վաքի միաձույլ բետոն B-12.5	մ³	1.6	
6	Ատամի միաձույլ բետոն B-12.5	մ³	1.5	
7	Խողովակի քսուքային ջրամեկուսացում երկշերտ տաք բիտումով	մ²	46.0	
8	Գլխադիրի ջրամեկուսացում երկշերտ տաք բիտումով	մ²	5.5	
9	Խողովակի ելքի մասում խամքարե բետոնի ծավալը տես ցանցապատկերների գծագրում			
10	Հետադարձ լիցք	մ³	11.0 20.0	VII 20ա III 6Գ

Ծանոթագրություն

1. Խողովակը մետաղական է (ԳՈՍՏ 10704-76)-ին համապատասխան:
2. Խողովակը նախատեսված է չոր ձորակի համար:

Փոփոխ.	Փաստաթղթի	Թերթ	N փաստ.	Ստորագրություն	Ամսաթիվ	ՏԿԵՆ - ՀԲՄԽԾՁԲ-20231Ն-2 Ե/բ խողովակ d=1020մմ ՊԿ28+47 Ж/б труба d=1020мм ПК28+47	Թերթ 31
						U/M 1 : 100	